■外形図

単位:mm

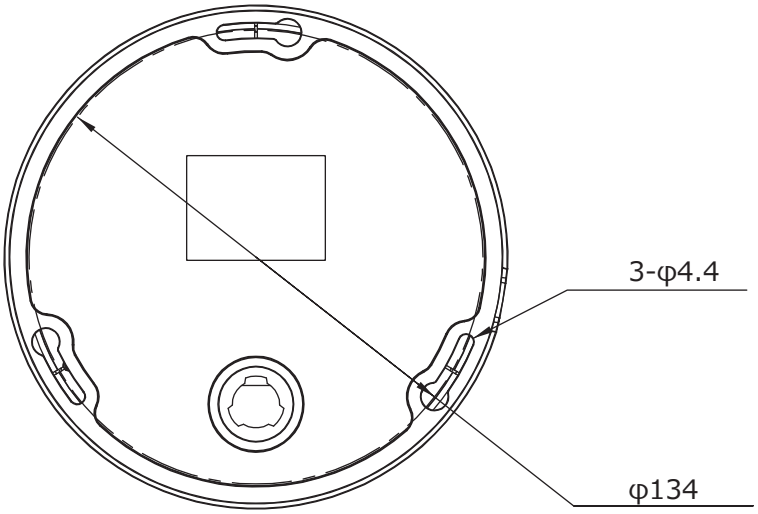

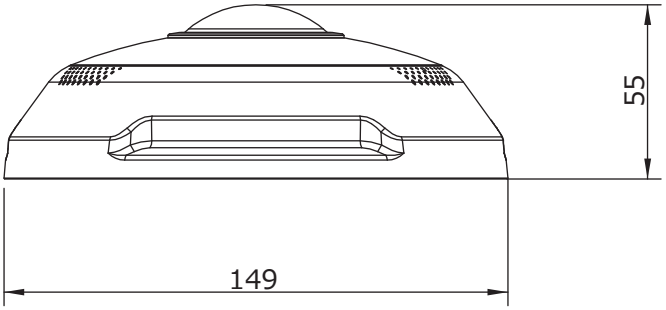

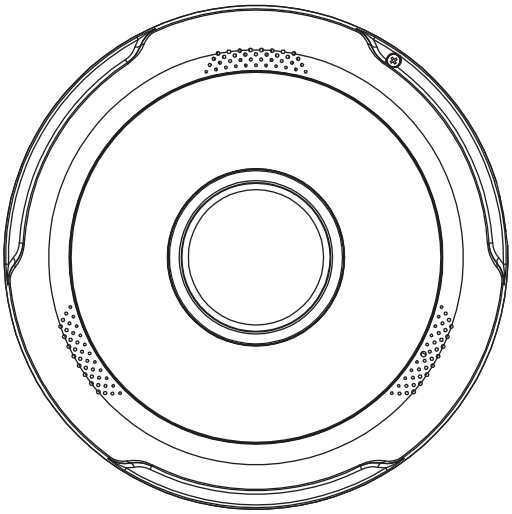

品名	4Kネットワークカメラ(全方位型)	品番	IPC868ER-VF18-B	No,	1/2

※製品の仕様は予告無く変更となる場合があります。

株式会社東邦技研

■仕様

型番		IPC868ER-VF18-B
カメラ部	イメージセンサー	1/1.7インチ プログレッシブスキャンCMOS
	解像度	1920(H)×1080(V)
	最低被写体照度	カラー 0.05Lux
		白黒 0Lux ※IR-ON時
	シャッタースピード	自動、手動(1/6～1/100,000)
	ホライトバランス	自動、手動
	デイナイト	IRカットフィルタ方式
	ワイドダイナミックレンジ	D-WDR
	赤外線 / 照射距離	有り / 約10m
レンズ	アイリス	自動
	焦点距離	1.8mm
	画角(水平)	360°
映像 / 音声	画像圧縮方式	Ultra265 / H.265 / H.264 / MJPEG
	フレームレート	15fps(4000×3000)
	映像設定	HLC、BLC、プライバシーマスク、モーション検知、デフォグ、映像反転、2D/3D-DNR
	音声圧縮	G.711
	集音マイク / スピーカー	マイク内蔵 / スピーカー内蔵
映像ストリーム	メインストリーム	4000×3000 / 3000×2000 / 2560×2560
	サブストリーム	2000×1500 / 2000×2000
	サードストリーム	720×576 / 320×288
ネットワーク	ネットワーク	RJ-45 10/100Base
	互換性	ONVIF(Profile S、Profile G) / API
	プロトコル	IPv4, IGMP, ICMP, ARP, TCP, UDP, DHCP, PPPoE, RTP, RTSP, RTCP, DNS, DDNS, NTP, FTP, UPnP, HTTP, HTTPS, SMTP, 802.1x, SNMP, SSL, TLS
インターフェイス	デジタルI/O	2ch / 1ch
	シリアル通信	RS-485(先バラ)
	音声入力	1ch(ミニジャック)
	音声出力	1ch(ミニジャック)
	電源端子	DJジャック(DC12V用)、PoE(RJ-45)
	ローカルストレージ	MicroSD 最大128GB
	ビデオ出力	1ch CVBS(BNC)
保護等級		IP66
動作温度、湿度		-35℃～ 60℃、10%～ 95% (結露無きこと)
電源		DC12V / PoE(IEEE 802.3af)
消費電力		21W
外形寸法		φ149×55(H)mm
質量		540g
付属品		ビス一式、専用レンチ、防水コネクタ

※製品の仕様は予告無く変更となる場合があります。

株式会社東邦技研