TOHO CCTV SECURITY

unv® ネットワークカメラシリーズ

2M ネットワークカメラ(ミニドーム型)

IPC312SR-VPF28-C

3年保証

本体希望小売価格：54,000円(税別)

2M Pixcel　固定レンズ　集音マイク

コストパフォーマンスに優れたドーム型固定レンズカメラ

Ultra 265
独自の圧縮技術でH.265と比較し最大75%データ量を削減します。

最低被写体照度 カラー 0.02Lux

ロングレンジPoE
配線距離最大250m ※UNV NVR PoEポート接続時

D-WDR

固定レンズ 2.8mm (水平画角108°)

赤外線照射距離 30m

スマートIR

光学式 霧補正

ONVIF

動作温度範囲 -35℃～60℃

IP66

水平画角

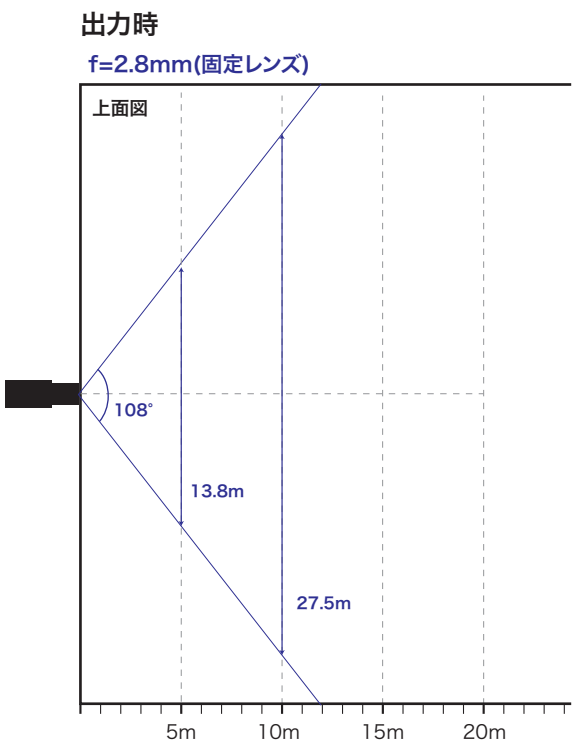

※モニター、レコーダーの仕様(トリミング等)により
画面上での表示範囲は上記の表より狭くなる場合があります。

製品仕様

品番	IPC312SR-VPF28-C
イメージセンサー	1/2.9インチ プログレッシブスキャンCMOS
解像度	1920(H)×1080(V)
最低被写体照度	カラー 0.02Lux
	白黒 0Lux ※IR-ON時
シャッタースピード	自動、手動(1/5～1/100,000)
ホワイトバランス	自動、手動
デイナイト	IRカットフィルタ方式
ワイドダイナミックレンジ	D-WDR
赤外線 / 照射距離	有り / 約15m
アイリス	自動
焦点距離	2.8mm
画角(水平)	107.8°
画像圧縮方式	Ultra265 / H.265 / H.264 / MJPEG
フレームレート	30fps(1920×1080)
映像設定	HLC、BLC、プライバシーマスク、モーション検知、デフォグ、映像反転、2D/3D-DNR
音声圧縮	G.711
集音マイク	マイク内蔵
メインストリーム	1920×1080
サブストリーム	1920×1080 / 1280×720 / 720×576 / 640×360 / 320×288
サードストリーム	720×576 / 640×360 / 320×288
ネットワーク	RJ-45 10/100Base
互換性	ONVIF(Profile S、Profile G) / API
プロトコル	IPv4, IGMP, ICMP, ARP, TCP, UDP, DHCP, PPPoE, RTP, RTSP, RTCP, DNS, DDNS, NTP, FTP, UPnP, HTTP, HTTPS, SMTP, 802.1x, SNMP, SSL, TLS
デジタルI/O	—
音声入力	1ch(先バラ)
音声出力	1ch(先バラ)
電源端子	DJジャック(DC12V用)、PoE(RJ-45)
ローカルストレージ	MicroSD 最大128GB
ビデオ出力	—
保護等級	IP66
動作温度、湿度	-35℃～ 60℃、10%～ 95% (結露無きこと)
電源	DC12V / PoE(IEEE 802.3af)
消費電力	5W
外形寸法	φ110×61(H)mm
質量	380g
付属品	ビス一式、専用レンチ、防水コネクタ

外形寸法図

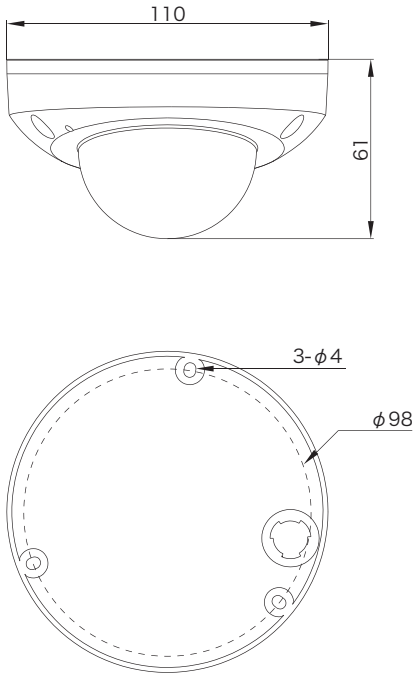

(mm)

※製品の仕様及び外観は予告なく変更となる場合があります。

オプション(別売品)

配線ボックス

TR-JB03-D-IN

本体希望小売価格

¥7,200-（税別）

製品・その他に関するお問合せ

お問い合わせ **TEL 03-5816-4678**
AM9:00～12:00 PM1:00～6:00 (平日)

http://www.toho-giken.com
東邦技研 検索

株式会社東邦技研

東京本社 〒110-0016 東京都台東区台東2-30-10 台東オリエントビル5F
TEL 03-5816-4678　FAX 03-5816-4540

大阪支店 〒532-0012 大阪府大阪市淀川区木川東3-1-31 大桜ビル3F
TEL 06-6770-9820　FAX 06-6770-9821

お求めは信用のある当店で