HDCVI CAMERA (HDCVI カメラ)

Pro Series

DH-SD6C225IN-HC

2 メガピクセル フル HD スターライト IR LED 搭載　25 倍 PTZ HDCVI ドームカメラ

特長

- 1/2.8" 2 メガピクセル STARVIS™ CMOS
- 光学 25 倍ズームレンズ搭載
- スターライト テクノロジー搭載
- 120dB True WDR, 3D DNR
- 最大 30fps@1080P, 30/60fps@720P
- IR LED 照射距離 最大 150m
- 防水防塵性能 IP66

アクセサリー（オプション）

PFA114	PFB303W	PFA140	PFB300C	PFA120	PFA150	PFA151	PFB303S

付属品

64FB

Ceiling Mount	Junction Mount	Power Box Mount
PFA114+PFB300C	PFA114+PFB303W+PFA120	PFA114+PFB303W+PFA140
Pole Mount	**Corner Mount**	**Parapet Mount**
PFA114+PFB303W+PFA150	PFA114+PFB303W+PFA151	PFA114+PFB303S

外観寸法図

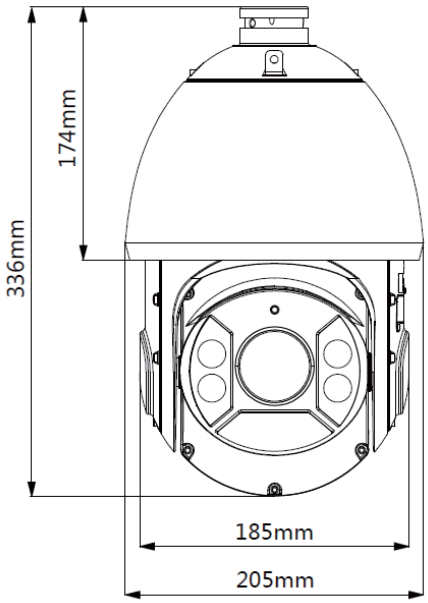

※製品の仕様、外観は改良のため予告なく変更する場合があります

HDCVI CAMERA (HDCVI カメラ)

Pro Series

DH-SD6C225IN-HC

技術仕様

型式	DH-SD6C225IN-HC
カメラ	
イメージセンサー	1/2.8″ STARVIS™ CMOS
有効画素数	1920(H) x 1080(V), 2メガピクセル
走査方式	プログレッシブ
電子シャッタースピード	PAL：1/3秒～1/30,000秒, NTSC：1/4秒～30,000秒
最低被写体照度	カラー：0.005Lux@F1.6, 0Lux@F1.6(IRオン)
S/N比	55dB以上
IR LED最大照射距離	150m
IR オン/オフ制御	オート / マニュアル
IR LED搭載数	6個
パンチルトズーム(PTZ)	
旋回範囲	パン：0°～360° エンドレス旋回, チルト：-15°～90°, オートフリップ：180°
手動操作スピード	パン：0.1°～160°/秒, チルト：0.1°～120°/秒
プリセットスピード	パン：240°/秒, チルト：200°/秒
プリセット数	300
PTZモード	5パターン, 8ツアー, オートパン, オートスキャン
スピードの設定	人物に合わせたピント / 速度の適応制御
電源起動動作	停電前のPTZとレンズの状態に自動復元
無操作時の動作	一定時間 無動作の場合, 動作(プリセット / スキャン / ツアー / パターン)を設定可能
プロトコル	DH-SD, Pelco-P/D(自動識別)
ビデオ	
解像度	1080P(1920x1080), 720P(1280x720)
フレームレート	30fps@1080P, 30/60fps@720P
ビデオ出力	1チャンネルBNC HDCVI高精細ビデオ出力, CVBS標準画質ビデオ出力(切替可)
Day/Night	オート(ICR) / カラー / 白黒
OSDメニュー	サポート
逆光補正	BLC / HLC / WDR(120dB)
ホワイトバランス	オート, ATW, 室内, 室外, マニュアル
ゲインコントロール	オート / マニュアル
ノイズリダクション	Ultra DNR (2D/3D)
デジタルズーム	16倍
フリップ	180°
プライバシーマスク	24エリア
認証	
認証	CE：EN55032 / EN55024 / EN50130-4 FCC：Part15 subpartB, ANSI C63.4- 2014 UL：UL60950-1+CAN / CSA C22.2, No.60950-1

レンズ			
焦点距離	4.8mm～120mm		
最大口径	F1.6～F4.4		
視野角	水平：59.2°～2.4°		
光学ズーム	25倍		
フォーカスコントロール	オート / マニュアル		
フォーカス範囲	100mm～1000mm		
撮影距離の目安 (*注)			
検知	観察	認識	識別
1613m	646m	323m	161m

インターフェース	
ビデオ入力	1チャンネル
オーディオ入力	1チャンネル入力
RS485	1ポート
アラーム	2入力 / 1出力
電源	
電源	AC 24V / 3A(±10%)
消費電力	13W, 23W(IRオン)
環境	
動作温度・湿度範囲	-40℃～+60℃ / 90%以下
防水防塵性能	IP66
耐衝撃性能	無し
環境	
ケース	金属
外形寸法(W x D x H)	Φ205mm x 336mm
重量	5.0kg
筐体材質	8.3kg

※1. * 注：DORI は距離の「一般的な近接度」であり , ニーズに合った正しいカメラを簡単に特定できます。
DORI は検知 / 観察 / 認識 / 識別の基準を定義する EN 62676-4 に基づいた , センサー仕様およびラボテスト結果に基づいて計算されます。

お問い合わせ

大阪府防犯設備士協会会員
神奈川県防犯セキュリティ協会会員
三星ダイヤモンド工業株式会社
イメージングテクノロジー事業部
〒566-0034
大阪府摂津市香露園 32-12
TEL：072-648-7526 ／ FAX：072-648-7582
e-mail：sales_it@mitsuboshi-dia.co.jp
URL:http://www.mitsuboshidiamond.com
東日本オフィス／テクニカルセンター／デモルーム
〒222-0033
神奈川県横浜市港北区新横浜 2-3-4 クレシェンドビル 7 階
TEL：045-548-4731 ／ FAX：045-548-4732

※製品の仕様、外観は改良のため予告なく変更する場合があります