【210万画素 超高感度屋外用スターライトカメラ 仕様書】

■仕様

撮像素子	1/2.8 インチ 2.1Mega Pixels SONY CMOS
走査方式	プログレッシブスキャン方式
映像出力	AHD 出力 /1080P(25/30)、CVBS 出力)1.0vp-p/75Ω、BNC *AHD/ アナログ　同時出力
有効画素数	1920(H)×1080(V)207 万画素
最低照度	0.00001Lux/F1.8
レンズ	f3.6mm メガピクセルレンズ 水平画角 88°/ 垂直画角 47°
ディ&ナイト	カラー / 白黒 / 自動 / 外部選択
電子感度アップ	自動 (最大 ×2 ～ ×32 選定可)/OFF 選択
WDR	低 / 中 / 高
UTC 制御	可 （DVR）
電源	DC12V±10%
消費電流	最大 140mA
使用条件	−30℃ ～ +45℃ / 80%RH 以下
外形寸法 / 重量	75(W)×80(H)×252(L)mm/697g(ブラケット含む)
付属品	ACアダプタ(DC12V/1A)

■外形寸法

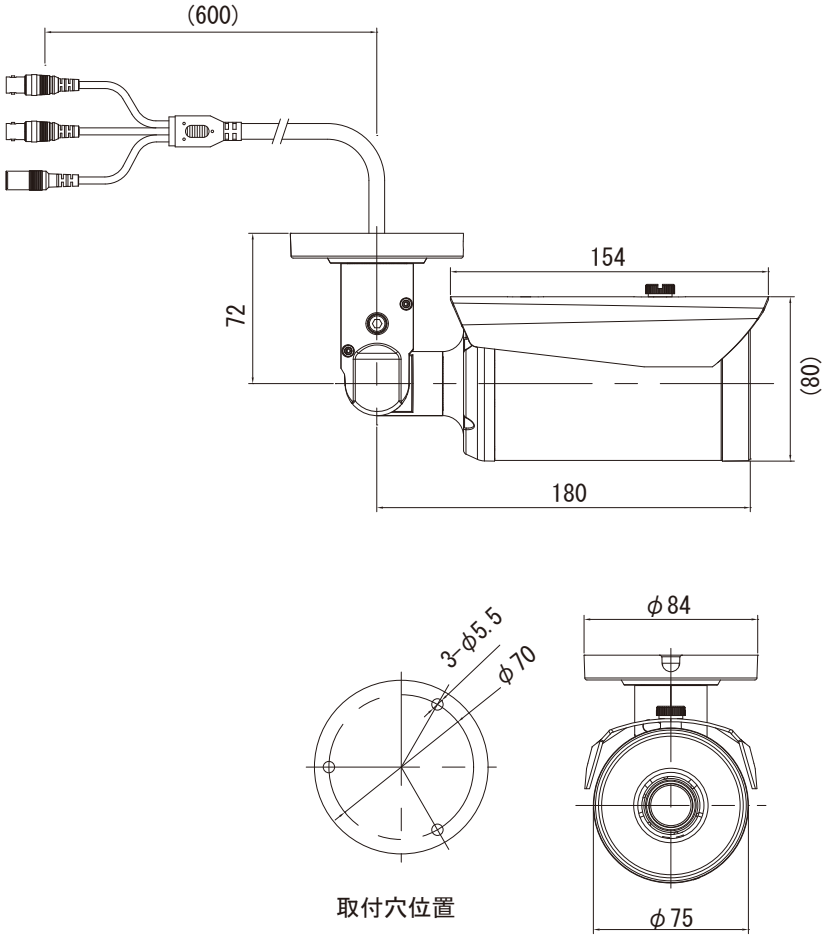

単位：mm

180426

NS-SA812C

株式会社 NSK