NETWORK CAMERA（ネットワークカメラ）

Lite Series

DH-SD42212TN-HN-S2

2 メガピクセル スターライト 12 倍
ネットワーク 耐衝撃防水 PTZ
ドーム型カメラ

特長

- 1/2.8" 2 メガピクセル STARVIS™ CMOS
- 12 倍光学ズーム
- トリプルストリームエンコード対応
- 30fps@1080P
- IVS 搭載
- IP66, IK10, PoE+

外形寸法図

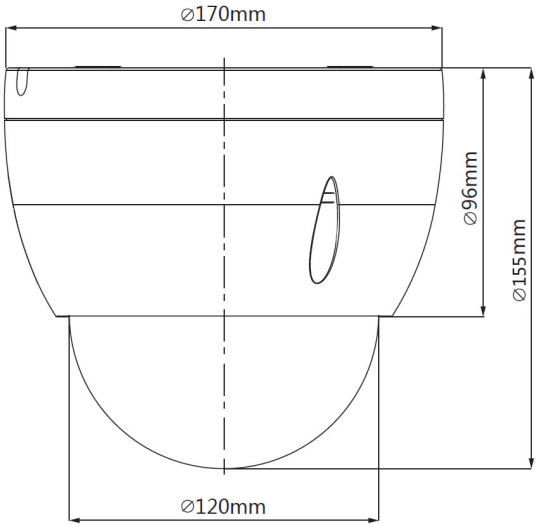

設置方法

Ceiling Mount	Wall Mount
PFA102 + PFB300C	PFA102 + PFB302S
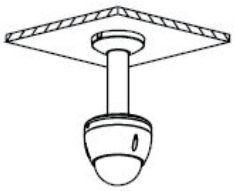	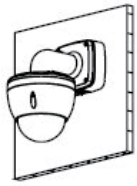
Pole Mount	**Corner Mount**
PFA102 + PFB302S + PFA150	PFA102 + PFB302S + PFA151
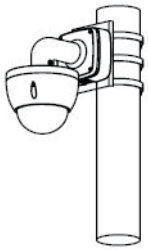	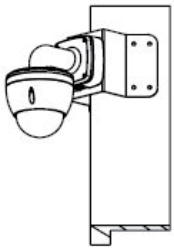

アクセサリ（オプション）

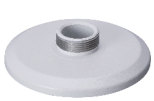				
PFA102	PFA150	PFA151	PFB300C	PFB302S

※製品の仕様、外観は改良のため予告なく変更する場合があります

MITSUBOSHI DIAMOND INDUSTRIAL CO., LTD.

NETWORK CAMERA（ネットワークカメラ）

alhua TECHNOLOGY

Lite Series

DH-SD42212TN-HN-S2

技術仕様

型式	DH-SD42212TN-HN-S2
カメラ	
イメージセンサー	1/2.8"STARVIS™ CMOS
有効画素数	1920(H)×1080(V), 2メガピクセル
RAM / ROM	1024M / 128M
走査方式	プログレッシブ
電子シャッタースピード	1/1秒 ～ 1/30,000秒
最低被写体照度	カラー：0.005Lux / F1.6, 白黒：0.0005Lux / F1.6
S / N 比	55dB以上
IR LED 最大照射距離	非対応
IR on / off 制御	非対応
IR 搭載個数	非対応
レンズ	
焦点距離	5.3mm ～ 64mm
最大口径	F1.6 ～ F4.4
視野角	水平：58.2° ～ 4.8°
光学ズーム	12倍
フォーカスコントロール	オート / マニュアル
フォーカス範囲	100mm ～ 1000mm
インテリジェント機能	
IVS	トリップワイヤー, 侵入検知, 不動体検知, 持ち出し検知, 顔検出
オートトラッキング	非対応

撮影距離の目安 (*注)

検知	観察	認識	識別
883m	353m	177m	88m

パンチルトズーム (PTZ)	
旋回範囲	パン：0° ～ 360° エンドレス旋回 チルト：-2° ～ 90°，オートフリップ：180°
手動操作スピード	パン：0.1° ～ 300° /秒 チルト：0.1° ～ 120° /秒
プリセットスピード	パン：300° /秒, チルト：200° /秒
プリセット数	300
PTZモード	5パターン, 8ツアー, オートスキャン, オートパン
スピードの設定	人物に合わせたピント / 速度の適応制御
電源起動動作	PTZカメラとレンズは前の状態に自動復元
無操作時の動作	時間にて動作 (プリセット/スキャン/ツアー/パターン) を設定可能
プロトコル	DH-SD
インターフェース	
ビデオ入力	非対応
オーディオ入力	1入力 / 1出力
RS485	非対応
アラーム	2入力 / 1出力
環境	
動作温度・湿度範囲	-30℃ ～ +60℃ / 95% RH以下
防水防塵性能	IP66
耐衝撃性能	IK10

ビデオ		
圧縮方式		H.265+ / H.265 / H.264+ / H.264
ストリーミング能力		3ストリーム
解像度		1080P (1920×1080) / 720P (1280×720) D1 (704×480) / CIF (352×240)
フレームレート	メインストリーム	1080P / 720P (1～30fps)
	サブストリーム	D1 / CIF (1～30fps)
	サードストリーム	720P / D1 / CIF (1～30fps)
ビットレート制御		CBR / VBR
ビットレート		H.265 / H.264：448K ～ 8192Kbps
Day / Night		オート (ICR) / カラー / 白黒
BLC モード		BLC / HLC / WDR (120dB)
ホワイト バランス		オート / ATW / 屋内 / 屋外 / マニュアル
ゲイン コントロール		オート / マニュアル
ノイズ リダクション		Ultra DNR (2D / 3D)
動き検出		対応
注目画像領域		対応
電子手ブレ		非対応
霧除去		対応
デジタル ズーム		16倍
画像回転 (フリップ)		180°
プライバシーマスク		24エリア
オーディオ		
圧縮方式		G.711a / G.711Mu / AAC / G.726
ネットワーク		
イーサネット		RJ-45 (10Base-T / 100Base-TX)
プロトコル		IPv4 / IPv6, HTTP, HTTPS, SSL, TCP / IP, UDP, UPnP, ICMP, IGMP, SNMP, RTSP, RTP, SMTP, NTP, DHCP, DNS, PPPOE, FTP, IP Filter, QoS, Bonjour
互換性		ONVIF PSIA CGI
ストリーミング方式		Unicast / Multicast
最大ユーザーアクセス数		20ユーザー
エッジストレージ機能		NAS, インスタント記録用ローカルPC, Mirco SD カード 128GB
Web ビューワー		IE, Chrome, Firefox, Safari
マネージメント ソフトウェア		Smart PSS, DSS
対応スマートフォン		IOS, Android
電源		
電源		AC24V / 1.5A (±10%) PoE plus (802.3at)
消費電力		12W
構造		
筐体材質		金属
外形寸法		Φ170mm × 155mm
重量		1.8kg
総重量		3.3kg
認証		
認証		CE：EN55032, EN55024, EN50130-4, FCC：Part 15 subpartB, ANSI C63.4-2014, UL：UL60950 -1 + CAN / CSA C22.2 No.60950-1

* 注：DORI は 距離の「一般的な近接度」であり、ニーズに合った正しいカメラを簡単に特定できます。
DORI は 検知 / 観察 / 認識 / 識別 の基準を定義する EN 62676-4 に基づいた、センサー仕様およびラボテスト結果に基づいて計算されます。

お問い合わせ

大阪府防犯設備士協会会員
神奈川県防犯セキュリティ協会会員

三星ダイヤモンド工業株式会社
イメージングテクノロジー事業部
〒566-0034
大阪府摂津市香露園 32-12
TEL：072-648-7526 ／ FAX：072-648-7582
e-mail：sales_it@mitsuboshi-dia.co.jp
URL:http://www.mitsuboshidiamond.com
東日本オフィス／デモルーム
〒222-0033
神奈川県横浜市港北区新横浜 2-3-4 クレシェンドビル 7 階
TEL：045-548-4731 ／ FAX：045-548-4732

MDI MITSUBOSHI DIAMOND INDUSTRIAL CO., LTD.

※製品の仕様、外観は改良のため予告なく変更する場合があります